DECATHLON

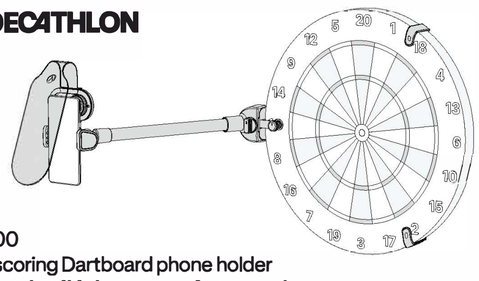

EDS500
Auto-scoring Dartboard phone holder
Support de téléphone pour Auto-scoring

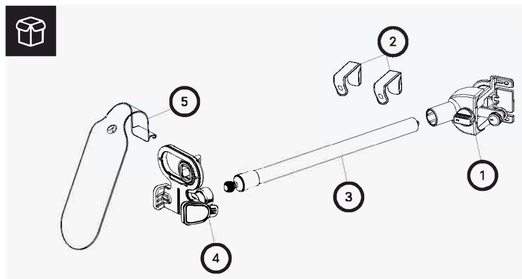

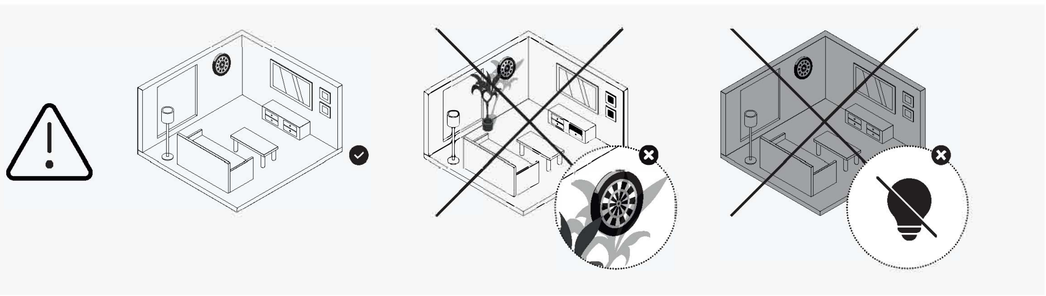

01

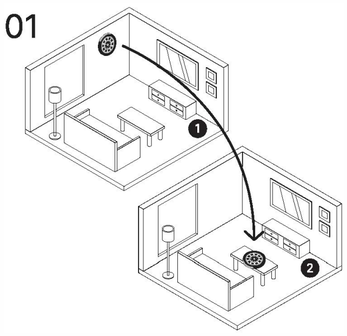

02

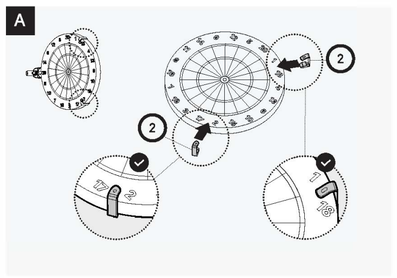

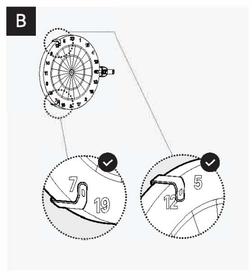

03

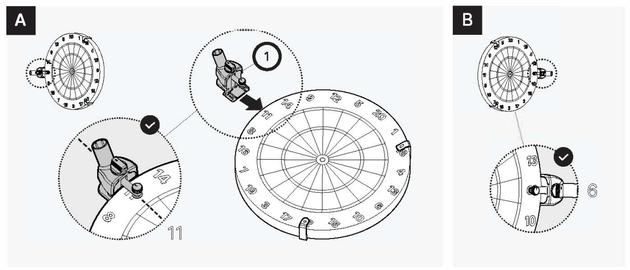

04

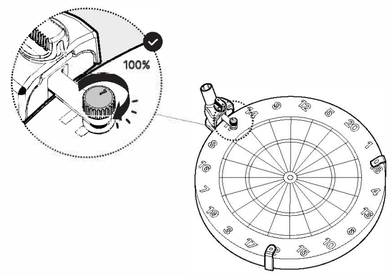

05

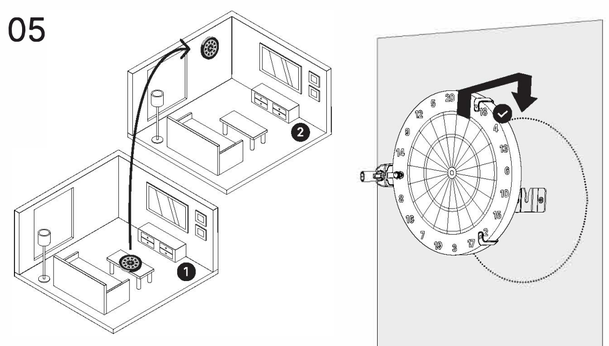

06

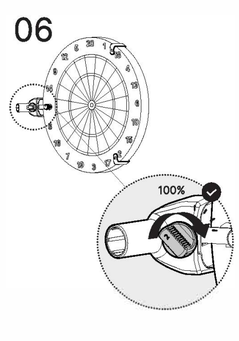

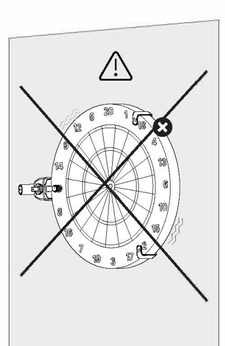

07

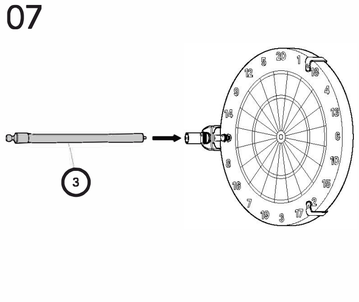

08

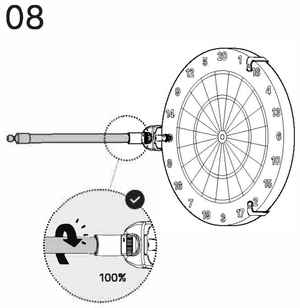

09

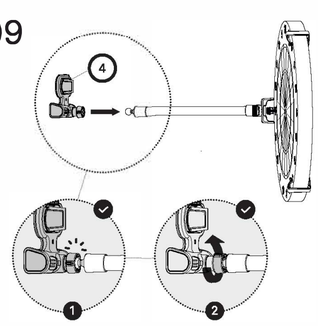

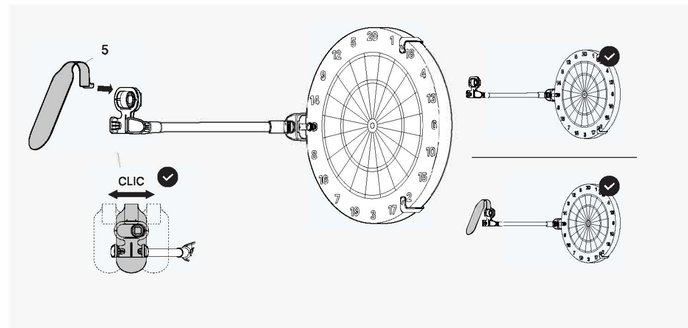

10

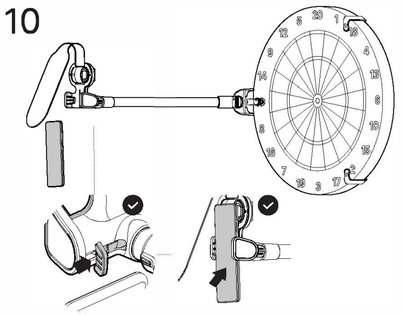

11

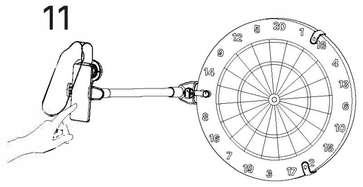

GET IT ON Google Play
Download on the App Store

12

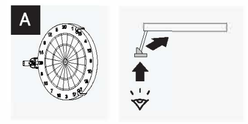

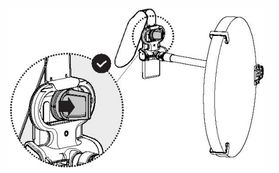

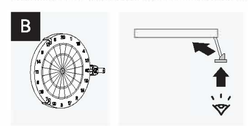

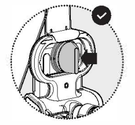

13

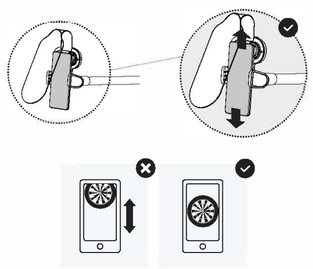

14

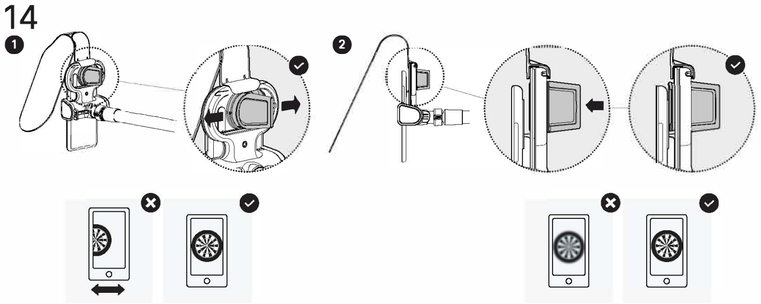

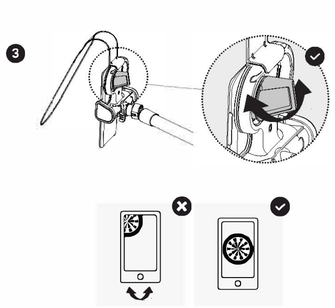

15

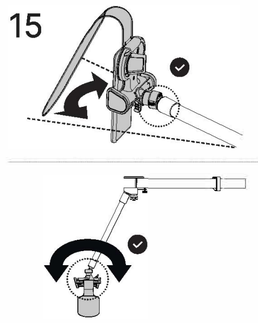

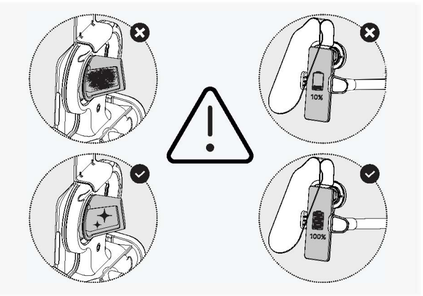

DECATHLON
Производитель и адрес, Фирмадан - DECATHLON - 4 BOULEVARD DE MONS - BP 299 - 59650 VILLENEUVE D'ASCQ CEDEX - FRANCE

UK/EU Decathlon Canada Inc DECATHLON, MML CHAMPLAIN, 2151 BOULEVARD LAPINIERE, BROSSARD, QUÉBEC, CANADA, J4W 2T5 / onlinewarranty@decathlon.ca / 1 (844) 533-3322 USA/AU Decathlon America 275 Battery Street, Suite 480, San Francisco, CA 94111 Telephone number: +1 (415)-428-5484, support.emerica@decathlon.com

61580 PAP22 RECICLA Al Azul

Pack Ref: 5595806 - Legal Version: 27523

Accuracy of detection depends of your installation Le précision de la détection dépend de votre installation La precisión de la detección depende de la instalación De Genauigkeit der Erkennung ist von Ihrer Anlage abhängig La precisione di rilevamento dipende dalla tua installazione De nauwkeurigheid van de detectie hangt af van uw installatie A precisão da detecção depende da sua instalação Dokładność wykrywania zależy od instalacji Az észlelési pontosság a szerelés függvénye Precisão de detecção depende de enfiamento dvs. Přesnost detekce závisí na vaší instalaci Detektörens noggrannhet beror på installationen Tolerans detekcji zależy od waszej instalacji

Adult supervision is required when darts are used by children. - Read the instructions carefully before use. Utilisation des fléchettes par des enfants doit être faite sous la surveillance d'un adulte. - Lisez attentivement les instructions avant utilisation. El uso de los dardos por parte de los niños debe realizarse bajo la supervisión de un adulto. - Se deben leer atentamente todas las instrucciones antes de su uso. Die Verwendung der Darts durch Kinder darf nur unter Aufsicht eines Erwachsenen erfolgen. - Lesen Sie die Gebrauchsanweisung vor der Verwendung des Bogenseils bitte aufmerksam durch. L'utilizzo delle freccette da parte dei bambini deve avvenire sotto la sorveglianza di un adulto. - Leggere attentamente le istruzioni prima dell'uso. Het gebruik van darts door kinderen moet onder toezicht van een volwassene gebeuren. - Lees deze instructies vóór gebruik aandachtig door. A utilização dos dardos por crianças deve ser realizada sob a vigilância de um adulto. - Leia atentamente as instruções antes de utilizar. W przypadku użycia rzutek przez dzieci, wymagany jest nadzór osoby dorosłej. - Przeczytać uważnie instrukcję przed użyciem. A nyilakat a gyermek csak felnőtt felügyelete mellett használhatják. - Használat előtt figyelmesen olvassa el a használati útmutatót. Utilizarea săgeților de către copii trebuie făcută sub supravegherea unui adult. - Aveți în vedere să citiți cu atenție instrucțiunile înainte de utilizare. Až když používají děti, je potřebný dohled dospělé osoby. - Před použitím si pozorně přečtěte návod. Na hádzanie šípok dětmi by mala dohľad dospelá osoba. - Před použitím si pozorně přečtěte návod. Barn som använder dartpilar måste övervakas av en vuxen. - Läs noga igenom anvisningarna före användning. Pilkkien yt nadzor odrasle osobe kada pilkaju bebe/djecu. - Pažljivo pročitajte upute prije upotrebe. Ohrož lidéo pužitím upmyšlen ý pod nadzorom odrasle osobe. - Pred použitím starostlivo prečítajte návod. Dětem používat šipkami by měl být pod dohledem dospělé osoby. - Před použitím si pozorně přečtěte návod. Çocuklar tarafından kullanımı yalnızca bir yetişkin gözetiminde yapılmalıdır. - Kullanmadan önce talimatları dikkatlice okuyun. Vaikai šiklyvietų gali naudotis tik prižiūrint suaugusiajam asmeniui. - Prieš naudodami perskaitykite visas instrukcijas. Deca moraju koristiti strelice pod nadzorom odrasle osobe. - Pažljivo pročitati uputstvo prije upotrebe. Ако децата ползват стрелички, е необходимо родителят да наблюдава

- Pirms lietošanas, lūdzot bērniem lietošanu instrukciju. Kui lapsed mängivad noolemänge, on vajalik täiskasvanu järelevalve. - Enne kasutamist lugege hoolikalt juhiseid. Όταν τα βέλη χρησιμοποιούνται από παιδιά, πρέπει να επιβλέπονται από ενήλικα. - Διαβάστε προσεκτικά τις οδηγίες πριν από τη χρήση. Ако стрелите се използват от деца трябва да се извършва под надзора на възрастен. - Прочетете внимателно инструкциите преди употреба. Kai šaudyklę naudoja vaikai, turi būti užtikrinta suaugusiojo priežiūra. - Prieš naudojimą atidžiai perskaitykite instrukcijas. Bu ürün kullanılırken çocukların oynarken denetlenmesi gerekmektedir. - Kullanmadan önce lütfen talimatları okuyun. Ако користењето на стрелките е од страна на деца, потребно е надзор од возрасно лице. - Пред употреба внимателно прочитајте упатствата. Ако деца използват стрелички, е необходимо родителят да наблюдава. - Преди употреба внимателно прочетете инструкциите. Ако деца користе дартс, потребан је надзор одраслих. - Пажљиво прочитајте упутства пре употребе